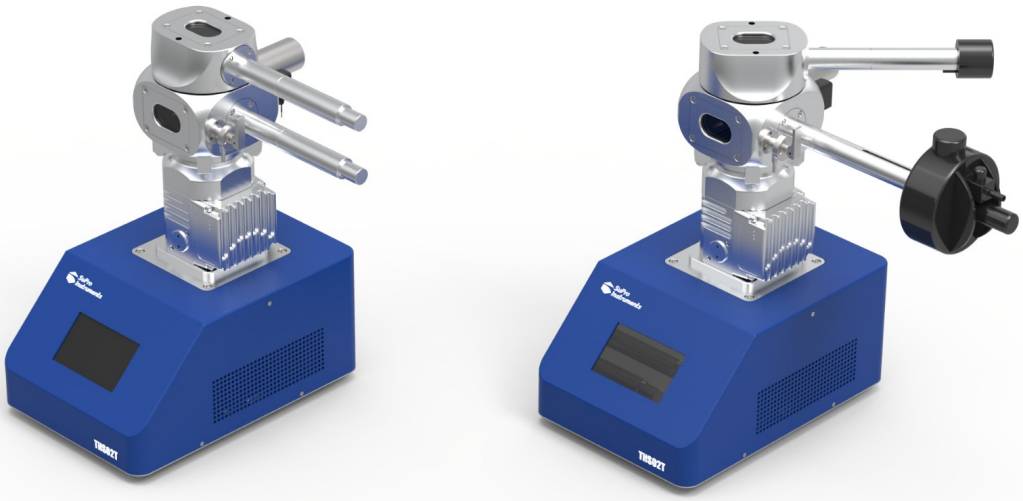

THS 02T

TEM HOLDER STORAGE STATION

高真空透射样品杆储存站

The pumping station of turbo pump and dry diaphragm pump produce a clean vacuum in the 5E^{-6} Torr range, typically less than 5 minutes. Specially suitable for the Cryo-TEM holder evacuate and TEM holder storage. We offer touch panel control unit and the way “Plug and Play”.

采用无油分子泵组产生一个洁净的＜5*10^{-6}Torr的真空，通常抽真空时间小于5分钟。特别适用于冷冻电镜样品杆排气以及透射电镜样品杆的日常真空储存。触摸屏控制，即插即用。

Oil free!

Clean!

无油泵组！洁净!

High vacuum!

高真空度!

Plug and Play!

即插即用!

SuPro Instruments LTD

速普仪器

Nanshan ,

Shenzhen, China

Http://www.suproinst.com

Tel: 86-755-26642901

Fax: 86-755-26419205

SuPro Instruments

技术规格	参数
真空泵组	国际一线品牌涡轮分子泵+无油隔膜泵
分子泵抽速	>80L/s（N_2）
前级泵抽速	>0.7 m3/h隔膜泵
极限真空	<5*10^{-4}Pa
泵组启动时间	<5 Min
真空测量	进口品牌全量程复合规
储存数量	Max. 2支 样品杆，可选FEI、JEOL、Hitachi 适配法兰
操作方式	触摸屏操作
重量尺寸	~20Kg / 360mm宽*350mm深*470mm高
输入电源	110-220V AC，50/60Hz 接地三脚插头
输入功耗	<200 W
冷却方式	风冷
质量保证	一年免费/终身维护
备注	以上所列技术规格与参数更新恕不另行通知，如有疑问请联系我们

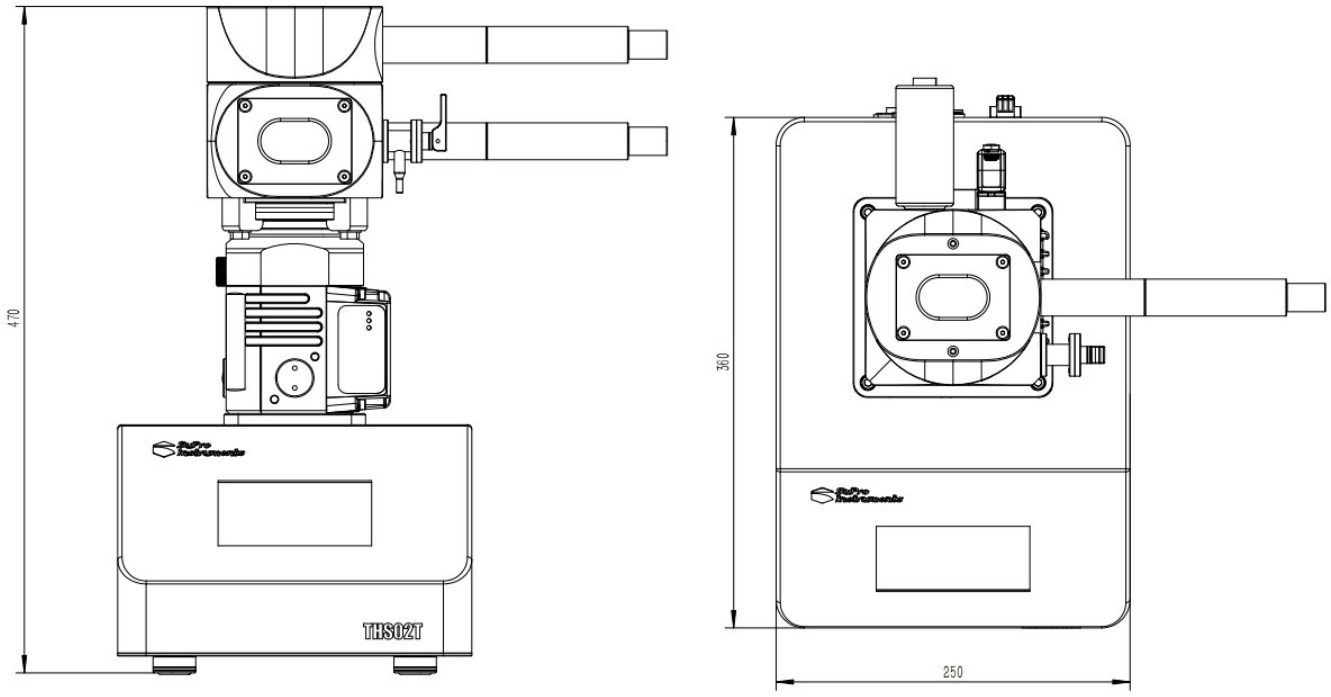

深圳市速普仪器有限公司
地址：深圳市南山区桂庙路22号向南瑞峰B2009
电话：0755-26642901　传真：0755-26419205
邮件：sales@suproinst.com
Http://www.suproinst.com　　淘宝店：速普仪器

深圳市速普仪器有限公司（北京办事处）
地址：北京市丰台区丰台镇北大街北里甲1号8幢302
电话：010-63839091　传真：010-63839091
邮件: zkchang@suproinst.com